PASOS PEATONALES AUTOMÁTICOS

GILGEN DOOR SYSTEMS

ORIENTADOS HACIA LOS OBJETIVOS

Fiables. Seguros. Cómodos.

¡Abra la puerta a sus visitantes! Pueden contar con un fácil y cómodo acceso, así como también con un recibimiento agradable.

PASOS PEATONALES AUTOMÁTICOS

2 Orientados hacia los objetivos

4 Diseño creativo

6 Funciones automáticas para espacios reducidos

8 Seguridad funcional

10 Ahorre energía automáticamente

12 Sin contacto y de forma automática

14 Selección y criterios de planificación

DISEÑO CREATIVO

Una amplia gama de posibles configuraciones

Nuestras puertas automáticas se integran de forma armoniosa en el diseño arquitectónico de cualquier edificio

Sinergia entre funcionalidad y diseño

Gilgen Door Systems combina unas posibilidades individuales de diseño con los requisitos funcionales del confort y de la seguridad.

Diseño individual para unos accesos impresionantes
¿Busca Vd. un diseño funcional e impactante? Nuestro sistema de puertas automáticas ofrece una amplia gama de variedades de vidrio, color y material. Las formas de las puertas en ángulo, curvadas o rectas quedan integradas perfectamente en cualquier concepto arquitectónico global.

Posibles configuraciones

Puertas correderas
- De una y de dos hojas
- De dos y de cuatro hojas telescópicas
- En ángulo
- Función de salida de emergencia
- Función corta-fuegos y antihumos
- Configuración antirrobo
- Aislamiento térmico
- Cristal visto
- Soluciones especiales

Puertas semicirculares
- Con diferentes radios, cóncavas o convexas, circulares completas
- Función de salida de emergencia (redundante)

Puertas giratorias
- Con diferentes radios

Automatismos para puertas batientes
- Tanto ligeras como pesadas
- Protección contra incendios

Puertas de hojas plegables
- Para uso en espacios reducidos
- Función de salida de emergencia (redundante)

FUNCIONES AUTOMÁTICAS PARA ESPACIOS REDUCIDOS

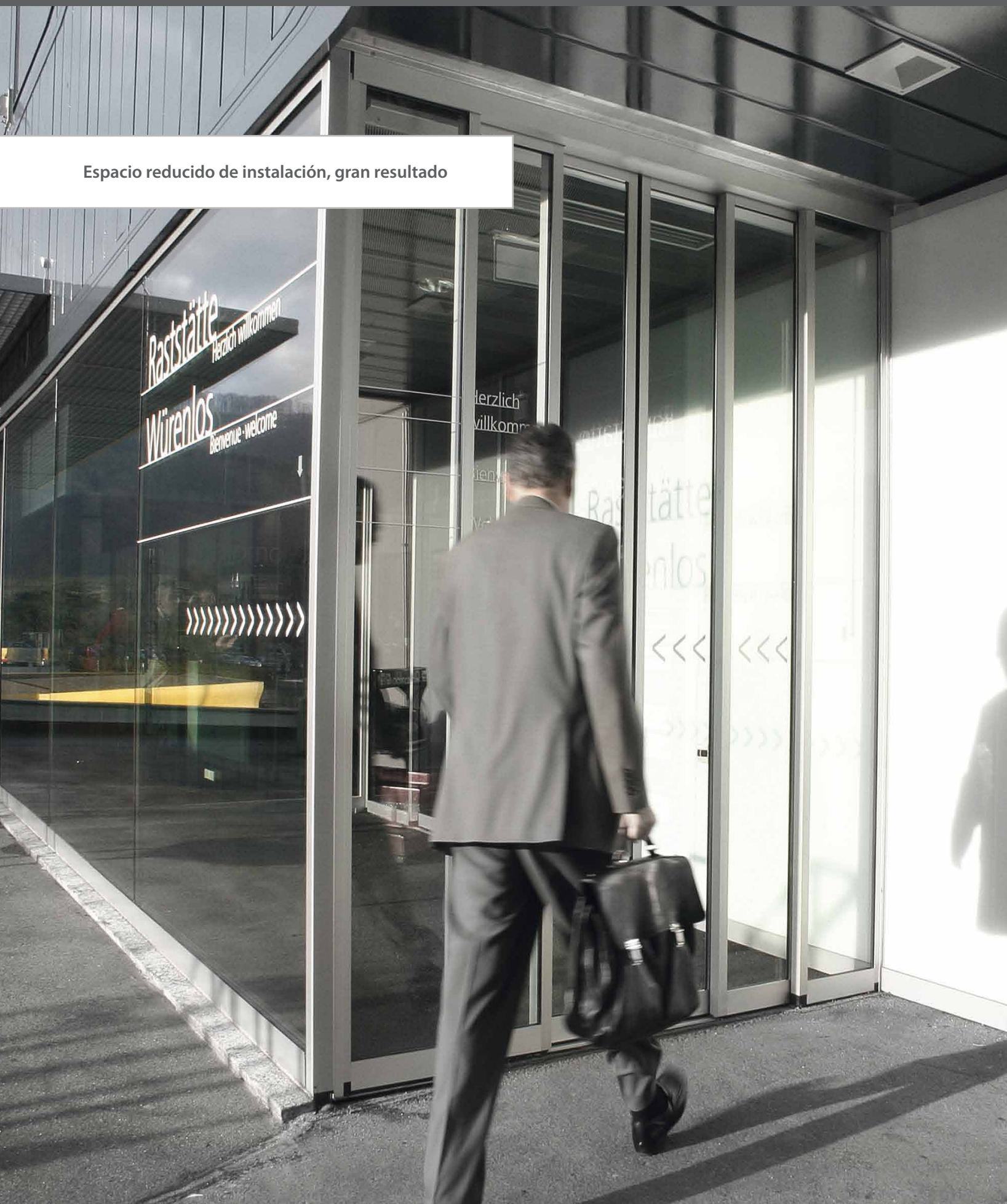

Espacio reducido de instalación, gran resultado

La falta de espacio no tiene porque excluir la comodidad

Aunque el espacio sea reducido, las puertas automáticas Gilgen pueden darle el acceso más amplio posible.

Soluciones cómodas para todas las situaciones
La amplia gama de productos de Gilgen Door Systems permite la integración de soluciones automáticas, en cualquier diseño de puerta. Se adaptan a todo tipo de espacios arquitectónicos. Los sistemas flexibles de puerta, con una amplia gama de funciones, permiten en todo momento configurar el acceso según sus necesidades.

Automatismo para puerta de hoja batiente
- Una puerta batiente manual también puede automatizarse con posterioridad. La apertura y el cierre sin barreras facilita el acceso y hace más fácil la vida del usuario.

Automatismo para puertas correderas telescópicas
- Esta solución es apta para aquellas situaciones que requieran un ancho de apertura grande, pero donde la estructura no permite el uso de hojas de puerta anchas.

Automatismo de hoja plegable
- El modelo de hojas plegables ahorra espacio. Con las puertas de hojas plegables de Gilgen, Usted se beneficia de un amplio acceso con unas dimensiones mínimas de instalación.

SEGURIDAD FUNCIONAL

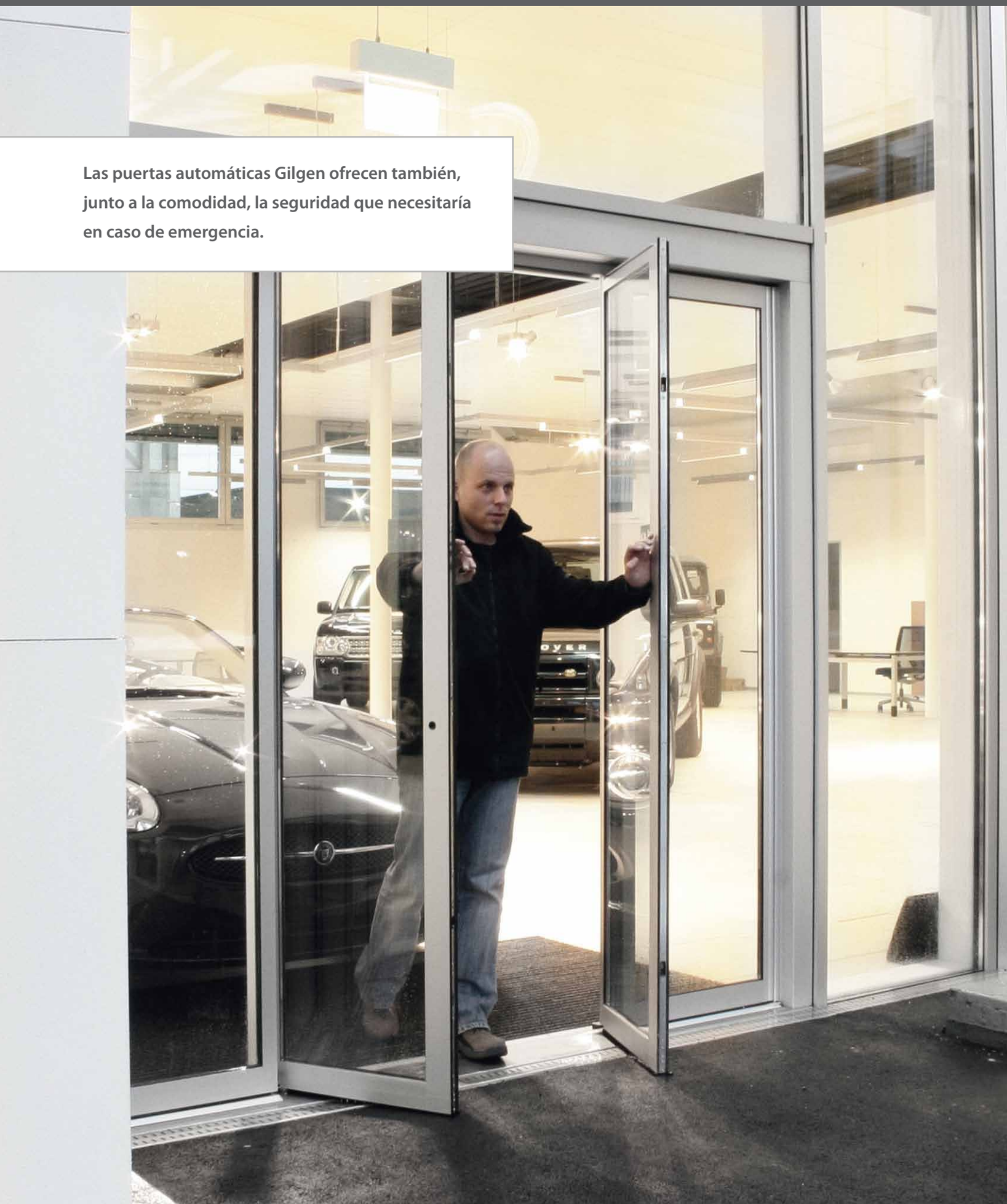

Las puertas automáticas Gilgen ofrecen también, junto a la comodidad, la seguridad que necesitaría en caso de emergencia.

Cómodas en el día a día
Fiables en caso de emergencia

Un cierre fiable en caso de humo o incendio, y una vía de emergencia y evacuación. Nuestra gama versátil de puertas ofrece la solución indicada para cualquier situación.

Las puertas automáticas Gilgen cumplen con las normas más exigentes de calidad y seguridad. Las puertas comprobadas (certificadas por TÜV) y con funciones adicionales incrementan el número de usos posibles. Las puertas automáticas de salida de urgencia, cortafuegos y antihumo ofrecen confort en el día a día, además de cumplir con los requisitos legislativos en caso de emergencia.

Puerta corredera automática antihumos

- Si suena la alarma, la puerta se cierra para limitar la propagación de humo dentro del edificio. La puerta puede abrirse, en caso necesario, con un botón de apertura de emergencia.

Puerta automática corta-fuegos

- Fiel al concepto de combinar tres funciones en una sola puerta, la puerta corredera cortafuegos automática puede utilizarse como un cómodo acceso peatonal, una resistente barrera contra el fuego y una salida de emergencia fiable.

El sistema multifunciones de puerta SLX Break-Out

- En el día a día: un acceso cómodo automático; en caso de urgencia: una vía de emergencia y de evacuación.

Puertas automáticas redundantes para salidas de emergencia y de evacuación

- Nuestros sistemas de puerta redundantes diseñados para la apertura automática en caso de emergencia vienen equipados con sistemas tanto primarios como segundarios. El control permanente de los elementos y el uso de sensores de movimiento redundantes tipo radar aseguran que la puerta pueda abrirse y así liberar la salida de evacuación en caso de una emergencia o avería.

AHORRE ENERGÍA AUTOMÁTICAMENTE

Protección fiable contra las pérdidas de energía
Los cortos tiempos de apertura y cierre reducen los intercambios de aire, influyendo así considerablemente en el nivel de pérdida de energía.

La solución de acceso con eficacia energética añadida

La perfilería PSW < green wings > da una dimensión nueva a la conciencia medioambiental. Gilgen Door Systems ofrece, con su perfilería PSW en combinación con los automatismos Gilgen SLX o SLA, un sistema completo y homologado de puertas automáticas con aislamiento térmico.

La puerta automática que ahorra energía
La puerta corredera automática de Gilgen con rotura de puente térmico, gracias a su perfilería PSW, protege el edificio eficazmente contra la pérdida de energía, con valores "U" bajos, consiguiendo mejoras en el balance global del consumo energético del edificio. Es la puerta del futuro:

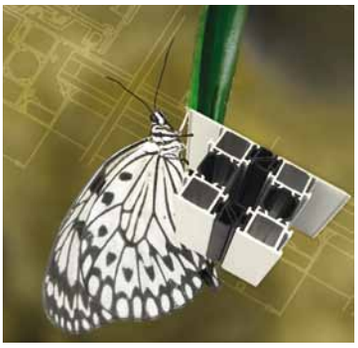

Gilgen PSW: Todo el sistema ha sido probado y homologado por las organizaciones oficiales ift Rosenheim y TüV

- Cálculo del valor "U"
- Baja permeabilidad al aire
- Resistencia alta a lluvia fuerte
- Resistencia alta al viento
- Seguridad personal
- Salida de emergencia (redundante)

Una fachada moderna – pero con una entrada convencional sin perfilería con aislamiento térmico = pérdida innecesaria de energía.

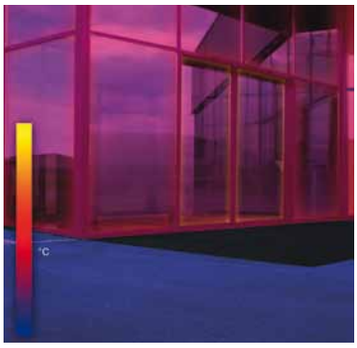

La misma tecnología para la fachada pero la entrada, con la perfilería PSW de Gilgen: Según la configuración ¡la entrada puede ahorrar hasta la mitad de la energía!

green wings®
energy saving automatic door
www.green-wings.ch

SIN CONTACTO Y DE FORMA AUTOMÁTICA

El acceso sin barreras

En cualquier lugar donde no se pueda tener las manos libres, las puertas automáticas correderas facilitan el acceso sin contacto y sin barreras.

El paso sin barreras: cómodo e higiénico

Liberamos automáticamente el camino.

Las ventajas automáticas
Las fiables puertas automáticas de Gilgen optimizan el paso sin barreras de un espacio a otro. Sin contacto, y de forma cómoda e higiénica.

El paso sin barreras
Para los minusválidos y personas con movilidad reducida, el paso sin barreras les facilita una plena participación en la sociedad. Pero el acceso sin barreras no representa una ventaja solamente para minusválidos o personas de la tercera edad, sino también para aquellas personas que momentaniamente estén impedidas, tales como padres acompañados por niños pequeños, con cochecitos, personas que lleven las manos ocupadas con las compras o los usuarios de muletas, etc.

Salud e higiene
La apertura de las puertas sin contacto cumple con los requisitos más esigentes en higiene. Las enfermedades se contagian rápidamente mediante el contacto con los pomos de las puertas. Gracias al uso de las puertas automáticas de Gilgen puede asegurarse el acceso "libre de bacterias" para los aseos.

Confort
¡La comodidad de acceso! ¡Un recibimiento agradable! ¡La apertura automática a sus visitantes! Tanto si van con equipajes, con la compra, o con sus hijos de la mano: las puertas automáticas garantizan a cada visitante el acceso libre y sin contacto. Las puertas automáticas proporcionan mayor libertad de movimiento, mejorando así la calidad de vida.

SELECCIÓN Y CRITERIOS DE PLANIFICACIÓN

Seleccione la solución automática indicada para sus necesidades.

El paso peatonal indicado

●●● **Ideal**
●● **Apto**
● **Apto en ciertas circunstancias**

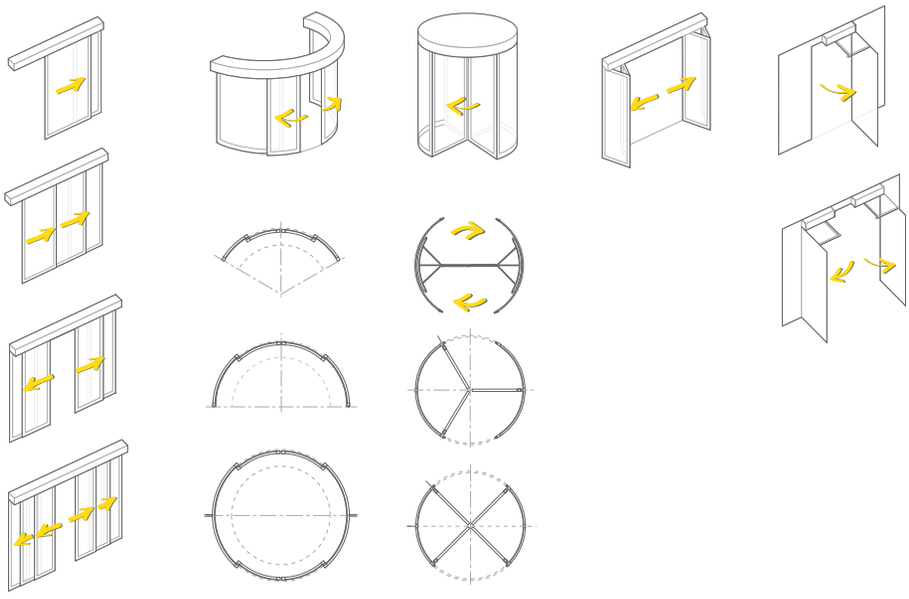

	Puertas correderas	Puertas semicirculares	Puertas giratorias	Puertas de hojas plegables	Puertas batientes
Tránsito óptimo de personas					
Construcción sin barreras y comodidad	●●●	●●●	●●	●●	●●
Alta frecuencia de uso y flexibilidad	●●●	●●●	●●	●●	●●
Automatización de sistemas existentes					●●●
Diseño y creatividad					
Estilo, carisma, material	●●	●●●	●●●	●	●
Diseño transparente	●●●	●●	●●	●●	●●
Elementos dinámicos de diseño	●●●	●●●	●●●	●	●
Funciones y valor añadido					
Protección contra incendios	●●●				●●●
Salidas de emergencia y de evacuación	●●●	●●	●●	●●	●●●
Medidas antihumo	●●●				
Aislamiento/prevención de corrientes de aire	●●	●●	●●●	●	●
Acceso, seguridad y organización					
Protección de objetos, mecanismos de cierre	●●●	●●●	●●●	●●	●●●
Protección personal	●●●	●●●	●●	●	●●
Dimensiones					
Ancho del paso	800 — 4000 mm	Ø 1000 — 2600 mm	Ø 2000 — 4800 mm	800 — 1600 mm	700 — 2800 mm
Peso de la hoja	max. 2 × 150 kg 1 × 150 kg 4 × 60 kg	max. 2 × 120 kg		2 × 70 kg	250 kg Depende del tamaño de la hoja

PLANIFIQUE CON NOSOTROS

Notas

Notas

Sede principal
Gilgen Door Systems AG
Freiburgstrasse 34
CH-3150 Schwarzenburg
Tel. +41 31 734 41 11
Fax +41 31 734 43 79
www.gilgendoorsystems.com

Ventas en Suiza
Gilgen Door Systems AG
Untermattweg 22
3027 Bern
Tel. 0848 80 44 88
Fax 031 985 36 01
www.gilgendoorsystems.ch

Gilgen Door Systems AG
In der Au 5
CH-8406 Winterthur
Tel. 0848 80 44 88
Fax 052 268 90 10
www.gilgendoorsystems.ch

Gilgen Door Systems AG
Route des Avouillons 30
CH-1196 Gland
Tel. 0848 80 44 88
Fax 022 999 60 80
www.gilgendoorsystems.ch

Gilgen Door Systems Germany GmbH
Münchener Strasse 22
DE-64521 Gross-Gerau
Tel. +49 61 52 92 52 60
Fax +49 61 52 92 52 70
www.gilgendoorsystems.de

Gilgen Door Systems Austria GmbH
Concorde Business Park 1 / E/ 1 / 4
AT-2320 Schwechat
Tel. +43 17 06 58 66
Fax +43 17 06 58 56
www.gilgendoorsystems.at

Gilgen Door Systems France S.A.S
21, rue Alexis de Tocqueville
Silic 5 - Immeuble Ampère
FR-92182 Antony Cedex
Tel. +33 1 46 66 66 80
Fax +33 1 56 45 29 66
www.gilgendoorsystems.fr

Gilgen Door Systems UK Limited
Halesfield 4
GB-Telford, Shropshire TF7 4AP
Tel: +44 870 000 5252
Fax +44 870 000 5253
www.gilgendoorsystems.co.uk

Gilgen Door Systems Italy S.r.l.
Via della Fisica, 4
40068 San Lazzaro Di Savena (BO)
Tel. +39 051 70 49 45
Fax +39 051 63 25 099
www.gilgendoorsystems.it

Gilgen Door Systems Spain
Tel: +34 93 59 07 19 4
Fax +34 93 59 07 19 4
www.gilgendoorsystems.es

Gilgen Door Systems (Suzhou) Co. Ltd
Block No. 28, Unit A
Suchun Industrial Square
428 Xinglong Street
Suzhou Industrial Park
CN-215125 Suzhou
Tel: +865 12 62 83 62 28
Fax +865 12 62 83 63 38

Nabtesco Gilgen (Hong Kong) Limited
1121 - 1123 Hollywood Plaza
610 Nathan Road
Monkok, Kowloon
Hong Kong
Tel. +852 35 80 77 08
Fax +852 37 41 09 19

P 01.01.02/2012.02

GILGEN DOOR SYSTEMS

Member of the **Nabtesco** Group